PRO PLASTICA®

www.proplastica.pl

7

Płyty izolacyjne

Insulating plates

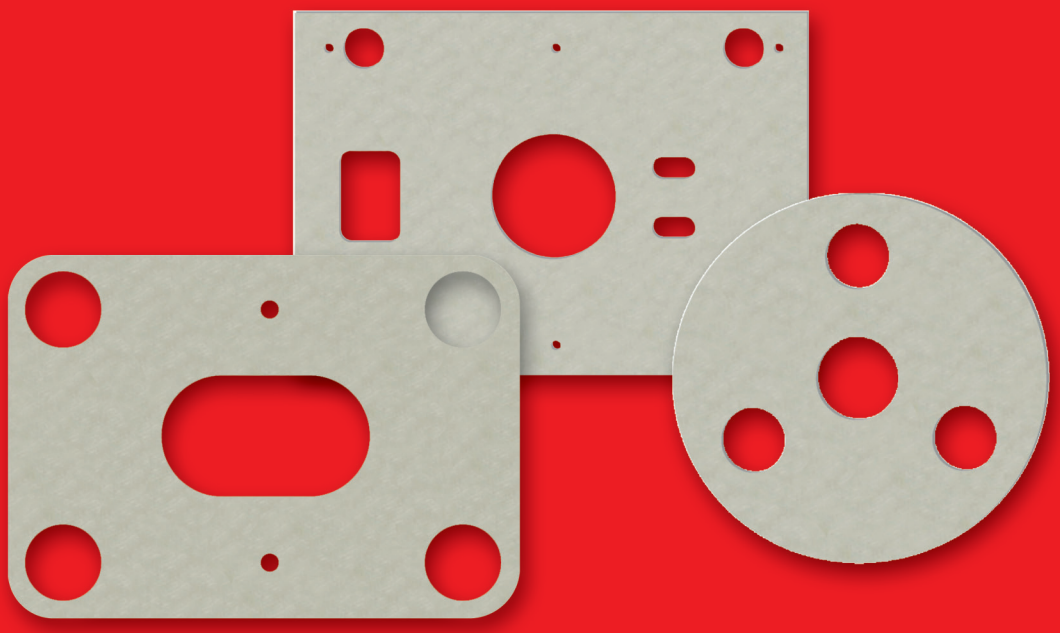

Spis treści
Table of contents

SPIS TREŚCI
Table of contents

7.5 **Płyty izolacyjne 330 N/mm²**
Insulating plates 330 N/mm²

MS0101

7.12 **Płyty izolacyjne 330 N/mm²**
Insulating plates 330 N/mm²

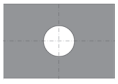

MS01011

7.19 **Płyty izolacyjne 600 N/mm²**
Insulating plates 600 N/mm²

MS0102

7.25 **Płyty izolacyjne 600 N/mm²**
Insulating plates 600 N/mm²

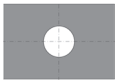

MS01021

7.31 **Płyty izolacyjne – okrągłe**
Insulating plates – round

MS0103

7.32 **Płyty izolacyjne – okrągłe**
Insulating plates – round

MS01031

7.33 **Płyty izolacyjne specjalne**
Special insulating plates

Płyty izolacyjne
Insulating plates

MS0101

330 N/mm²

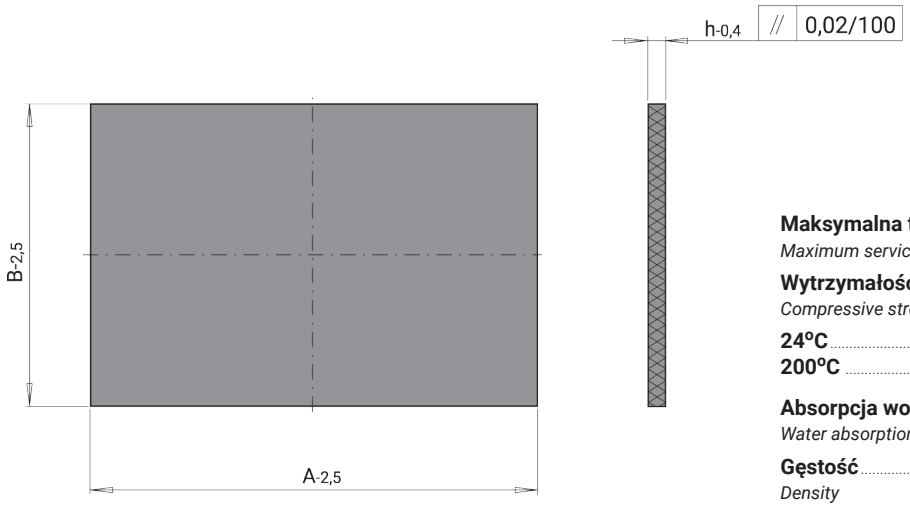

Maksymalna temperatura robocza: ..... **300°C**
Maximum service temperature

Wytrzymałość na ściskanie:
Compressive strength:

24°C ..... **330 N/mm²**
200°C ..... **120 N/mm²**

Absorpcja wody: ..... **0,1 %**
Water absorption

Gęstość ..... **1,6 g/cm³**
Density

Współczynnik przewodnictwa cieplnego: ..... **0,13 W/m K**
Thermal conductivity

B	A	h	NR KAT.
95	95	3	MS0101-095 095/3
100	130		MS0101-100 130/3
156	156		MS0101-156 156/3
	196		MS0101-156 196/3
	246		MS0101-156 246/3
	296		MS0101-156 296/3
	396		MS0101-156 396/3
190	246		MS0101-190 246/3
	296		MS0101-190 296/3
196	196		MS0101-196 196/3
	246		MS0101-196 246/3
	296		MS0101-196 296/3
	346		MS0101-196 346/3
206	156		MS0101-206 156/3
	196		MS0101-206 196/3
218	246		MS0101-218 246/3
	296		MS0101-218 296/3
246	246		MS0101-246 246/3
	296		MS0101-246 296/3
254	246		MS0101-254 246/3
276			MS0101-276 246/3
	296		MS0101-276 296/3
296			MS0101-296 296/3

Zastrzegamy sobie prawo do zmian bez uprzedzenia. Zawsze sprawdzaj aktualność katalogu na stronie www.proplastica.pl
We reserve the right to amend this catalogue without notice. Always check www.proplastica.pl for latest updates.

Płyty izolacyjne

Insulating plates

MS0101

B	A	h	NR KAT.
95	95	5	MS0101-095 095/5
100	130		MS0101-100 130/5
156	156		MS0101-156 156/5
	196		MS0101-156 196/5
	246		MS0101-156 246/5
	296		MS0101-156 296/5
	396		MS0101-156 396/5
190	246		MS0101-190 246/5
	296		MS0101-190 296/5
196	196		MS0101-196 196/5
	246		MS0101-196 246/5
	296		MS0101-196 296/5
	346		MS0101-196 346/5
	396		MS0101-196 396/5
	446		MS0101-196 446/5
206	156		MS0101-206 156/5
	196		MS0101-206 196/5
218	246		MS0101-218 246/5
	296		MS0101-206 296/5
	396		MS0101-206 396/5
246	246		MS0101-246 246/5
	296		MS0101-246 296/5
	346		MS0101-246 346/5
	396		MS0101-246 396/5
	446		MS0101-246 446/5
	496		MS0101-246 496/5
254	246		MS0101-254 246/5
276			MS0101-276 246/5
296	296		MS0101-296 296/5
	346		MS0101-296 346/5
	396		MS0101-296 396/5
	446		MS0101-296 446/5
	496		MS0101-296 496/5
	546		MS0101-296 546/5
	596		MS0101-296 596/5
346	346		MS0101-346 346/5
	396		MS0101-346 396/5
	446		MS0101-346 446/5
	496		MS0101-346 496/5
	546		MS0101-346 546/5

Zastrzegamy sobie prawo do zmian bez uprzedzenia. Zawsze sprawdzaj aktualność katalogu na stronie www.proplastica.pl
We reserve the right to amend this catalogue without notice. Always check www.proplastica.pl for latest updates.

Płyty izolacyjne
Insulating plates

MS0101

B	A	h	NR KAT.
396	396	5	MS0101-396 396/5
	446		MS0101-396 446/5
	496		MS0101-396 496/5
126	156	6	MS0101 -126 156/6
	246		MS0101 -126 246/6
156	156		MS0101 -156 156/6
	196		MS0101 -156 196/6
	206		MS0101 -156 206/6
	246		MS0101 -156 246/6
	296		MS0101 -156 296/6
	346		MS0101 -156 346/6
	396		MS0101 -156 396/6
	446		MS0101 -156 446/6
196	196		MS0101 -196 196/6
	206		MS0101 -196 206/6
	246		MS0101 -196 246/6
	296		MS0101 -196 296/6
	346		MS0101 -196 346/6
	396		MS0101 -196 396/6
	446		MS0101 -196 446/6
	496		MS0101 -196 496/6
216	246		MS0101 -216 246/6
	296		MS0101 -216 296/6
	396		MS0101 -216 396/6
246	246		MS0101 -246 246/6
	266		MS0101 -246 266/6
	296		MS0101 -246 296/6
	346		MS0101 -246 346/6
	396		MS0101 -246 396/6
	446		MS0101 -246 446/6
	496		MS0101 -246 496/6
	546		MS0101 -246 546/6
	596		MS0101 -246 596/6
266	296		MS0101 -266 296/6
196		7	MS0101 -196 296/7
	346		MS0101 -196 346/7
	396		MS0101 -196 396/7
	446		MS0101 -196 446/7
218	396		MS0101 -218 396/7

Zastrzegamy sobie prawo do zmian bez uprzedzenia. Zawsze sprawdzaj aktualność katalogu na stronie www.proplastica.pl
We reserve the right to amend this catalogue without notice. Always check www.proplastica.pl for latest updates.

Płyty izolacyjne

Insulating plates

MS0101

B	A	h	NR KAT.
246	246	7	MS0101 -246 246/7
	296		MS0101 -246 296/7
	346		MS0101 -246 346/7
	396		MS0101 -246 396/7
	446		MS0101 -246 446/7
254	246		MS0101 -254 246/7
276	296		MS0101 -276 296/7
296			MS0101 -296 296/7
	346		MS0101 -296 346/7
	396		MS0101 -296 396/7
	446		MS0101 -296 446/7
346	346		MS0101 -346 346/7
	396		MS0101 -346 396/7
	446		MS0101 -346 446/7
	496		MS0101 -346 496/7
	546		MS0101 -346 546/7
396	396		MS0101 -396 396/7
	446		MS0101 -396 446/7
	496		MS0101 -396 496/7
	546		MS0101 -396 546/7
496			MS0101 -496 546/7
296	296	8	MS0101 -296 296/8
	346		MS0101 -296 346/8
	396		MS0101 -296 396/8
	446		MS0101 -296 446/8
	496		MS0101 -296 496/8
	546		MS0101 -296 546/8
	596		MS0101-296 596/8
	646		MS0101-296 646/8
	696		MS0101-296 696/8
346	346		MS0101-346 346/8
	396		MS0101-346 396/8
	446		MS0101-346 446/8
	496		MS0101-346 496/8
	546		MS0101-346 546/8
	596		MS0101-346 596/8
	646		MS0101-346 646/8
	696		MS0101-346 696/8
	796		MS0101-346 796/8
396	396		MS0101-396 396/8
	446		MS0101-396 446/8

Zastrzegamy sobie prawo do zmian bez uprzedzenia. Zawsze sprawdzaj aktualność katalogu na stronie www.proplastica.pl
We reserve the right to amend this catalogue without notice. Always check www.proplastica.pl for latest updates.

Płyty izolacyjne
Insulating plates

MS0101

B	A	h	NR KAT.
396	496	8	MS0101-396 496/8
	546		MS0101-396 546/8
	596		MS0101-396 596/8
	646		MS0101-396 646/8
	696		MS0101-396 696/8
	796		MS0101-396 796/8
446	446		MS0101-446 446/8
	496		MS0101-446 496/8
	546		MS0101-446 546/8
	596		MS0101-446 596/8
	646		MS0101-446 646/8
	696		MS0101-446 696/8
	796		MS0101-446 796/8
496	496		MS0101-496 496/8
	546		MS0101-496 546/8
	596		MS0101-496 596/8
	646		MS0101-496 646/8
	696		MS0101-496 696/8
	796		MS0101-496 796/8
546	546		MS0101-546 546/8
	596		MS0101-546 596/8
	646		MS0101-546 646/8
	696		MS0101-546 696/8
	796		MS0101-546 796/8
596	596		MS0101-596 596/8
	646		MS0101-596 646/8
	696		MS0101-596 696/8
	796		MS0101-596 796/8
	896		MS0101-596 896/8
596	996		MS0101-596 996/8
646	646		MS0101-646 646/8
	696		MS0101-646 696/8
	796		MS0101-646 796/8
	896		MS0101-646 896/8
	996		MS0101-646 996/8
696	696		MS0101-696 696/8
	746		MS0101-696 746/8
	796		MS0101-696 796/8
	896		MS0101-696 896/8
	996		MS0101-696 996/8

Zastrzegamy sobie prawo do zmian bez uprzedzenia. Zawsze sprawdzaj aktualność katalogu na stronie www.proplastica.pl
We reserve the right to amend this catalogue without notice. Always check www.proplastica.pl for latest updates.

Płyty izolacyjne

Insulating plates

MS0101

B	A	h	NR KAT.
746	796	8	MS0101-746 796/8
	896		MS0101-746 896/8
	996		MS0101-746 996/8
796	796		MS0101-796 796/8
	846		MS0101-796 846/8
	896		MS0101-796 896/8
	996		MS0101-796 996/8
846	896		MS0101-846 896/8
	996		MS0101-846 996/8
246	496	8,5	MS0101-246 496/8,5
296	296		MS0101-296 296/8,5
	346		MS0101-296 346/8,5
	396		MS0101-296 396/8,5
	446		MS0101-296 446/8,5
	496		MS0101-296 496/8,5
	546		MS0101-296 546/8,5
	596		MS0101-296 596/8,5
	696		MS0101-296 696/8,5
346	346		MS0101-346 346/8,5
	396		MS0101-346 396/8,5
	446		MS0101-346 446/8,5
	496		MS0101-346 496/8,5
	546		MS0101-346 546/8,5
	596		MS0101-346 596/8,5
	696		MS0101-346 696/8,5
	796		MS0101-346 796/8,5
396	396		MS0101-396 396/8,5
	446		MS0101-396 446/8,5
	496		MS0101-396 496/8,5
	546		MS0101-396 546/8,5
	596		MS0101-396 596/8,5
	696		MS0101-396 696/8,5
	796		MS0101-396 796/8,5
	896		MS0101-396 896/8,5
446	446		MS0101-446 446/8,5
	496		MS0101-446 496/8,5
	546		MS0101-446 546/8,5
	596		MS0101-446 596/8,5
	696		MS0101-446 696/8,5
	796		MS0101-446 796/8,5
	896		MS0101-446 896/8,5

Zastrzegamy sobie prawo do zmian bez uprzedzenia. Zawsze sprawdzaj aktualność katalogu na stronie www.proplastica.pl
We reserve the right to amend this catalogue without notice. Always check www.proplastica.pl for latest updates.

Płyty izolacyjne

Insulating plates

MS0101

B	A	h	NR KAT.
496	496	8,5	MS0101-496 496/8,5
	546		MS0101-496 546/8,5
	596		MS0101-496 596/8,5
	696		MS0101-496 696/8,5
	796		MS0101-496 796/8,5
	896		MS0101-496 896/8,5
	996		MS0101-496 996/8,5
546	546		MS0101-546 546/8,5
	596		MS0101-546 596/8,5
	646		MS0101-546 646/8,5
	696		MS0101-546 696/8,5
	796		MS0101-546 796/8,5
	896		MS0101-546 896/8,5
	996		MS0101-546 996/8,5
596	596		MS0101-596 596/8,5
	696		MS0101-596 696/8,5
	796		MS0101-596 796/8,5
	896		MS0101-596 896/8,5
	996		MS0101-596 996/8,5
646	596		MS0101-646 596/8,5
	696		MS0101-646 696/8,5
	796		MS0101-646 796/8,5
	896		MS0101-646 896/8,5
	996		MS0101-646 996/8,5
696	696		MS0101-696 696/8,5
	796		MS0101-696 796/8,5
	896		MS0101-696 896/8,5
	996		MS0101-696 996/8,5
796	796		MS0101-796 796/8,5
	896		MS0101-796 896/8,5
	996		MS0101-796 996/8,5
896	896		MS0101-896 896/8,5
	996		MS0101-896 996/8,5

Zastrzegamy sobie prawo do zmian bez uprzedzenia. Zawsze sprawdzaj aktualność katalogu na stronie www.proplastica.pl
We reserve the right to amend this catalogue without notice. Always check www.proplastica.pl for latest updates.

Płyty izolacyjne
Insulating plates

MS01011

330 N/mm²

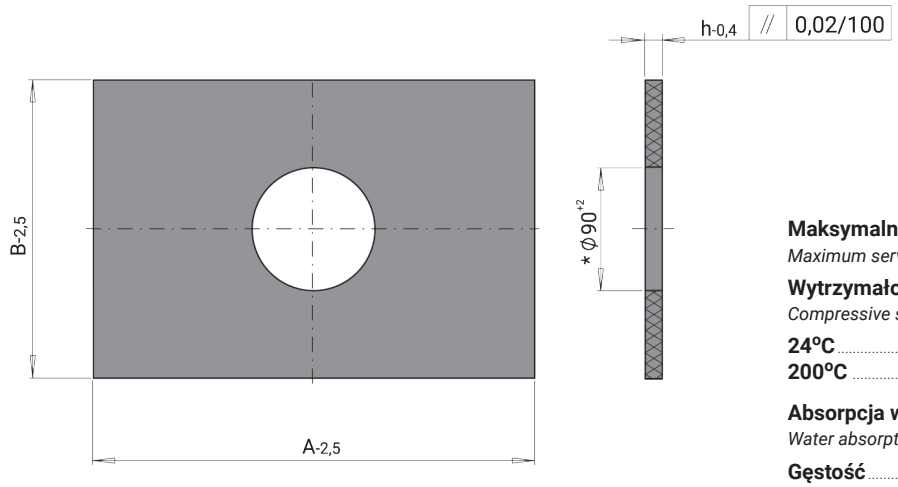

Maksymalna temperatura robocza: ..... **300°C**
Maximum service temperature

Wytrzymałość na ściskanie:
Compressive strength:

24°C ..... **330 N/mm²**
200°C ..... **120 N/mm²**

Absorpcja wody: ..... **0,1 %**
Water absorption

Gęstość ..... **1,6 g/cm³**
Density

Współczynnik przewodnictwa cieplnego: ..... **0,13 W/m K**
Thermal conductivity

* **płyty o wymiarach 95x95 mm i 100x130 mm posiadają otwory o średnicy 22 mm**
holes diameters 22 mm for plates with sizes 95x95mm and 100x130 mm

B	A	h	NR KAT.
95*	95*	3	MS01011-095 095/3
100*	130*		MS01011-100 130/3
156	156		MS01011-156 156/3
	196		MS01011-156 196/3
	246		MS01011-156 246/3
	296		MS01011-156 296/3
	396		MS01011-156 396/3
190	246		MS01011-190 246/3
	296		MS01011-190 296/3
196	196		MS01011-196 196/3
	246		MS01011-196 246/3
	296		MS01011-196 296/3
	346		MS01011-196 346/3
206	156		MS01011-206 156/3
	196		MS01011-206 196/3
218	246		MS01011-218 246/3
	296		MS01011-218 296/3
246	246		MS01011-246 246/3
	296		MS01011-246 296/3
254	246		MS01011-254 246/3
276			MS01011-276 246/3
	296		MS01011-276 296/3
296	296		MS01011-296 296/3

Zastrzegamy sobie prawo do zmian bez uprzedzenia. Zawsze sprawdzaj aktualność katalogu na stronie www.proplastica.pl
We reserve the right to amend this catalogue without notice. Always check www.proplastica.pl for latest updates.

Płyty izolacyjne

Insulating plates

MS01011

B	A	h	NR KAT.
95*	95*	5	MS01011-095 095/5
100*	130*		MS01011-100 130/5
156	156		MS01011-156 156/5
	196		MS01011-156 196/5
	246		MS01011-156 246/5
	296		MS01011-156 296/5
	396		MS01011-156 396/5
190	246		MS01011-190 246/5
	296		MS01011-190 296/5
196	196		MS01011-196 196/5
	246		MS01011-196 246/5
	296		MS01011-196 296/5
	346		MS01011-196 346/5
	396		MS01011-196 396/5
	446		MS01011-196 446/5
206	156		MS01011-206 156/5
	196		MS01011-206 196/5
218	246		MS01011-218 246/5
	296		MS01011-218 296/5
	396		MS01011-218 396/5
246	246		MS01011-246 246/5
	296		MS01011-246 296/5
	346		MS01011-246 346/5
	396		MS01011-246 396/5
	446		MS01011-246 446/5
	496		MS01011-246 496/5
254	246		MS01011-254 246/5
276			MS01011-276 246/5
296	296		MS01011-296 296/5
	346		MS01011-296 346/5
	396		MS01011-296 396/5
	446		MS01011-296 446/5
	496		MS01011-296 496/5
	546		MS01011-296 546/5
	596		MS01011-296 596/5
346	346		MS01011-346 346/5
	396		MS01011-346 396/5
	446		MS01011-346 446/5
	496		MS01011-346 496/5
	546		MS01011-346 546/5

Zastrzegamy sobie prawo do zmian bez uprzedzenia. Zawsze sprawdzaj aktualność katalogu na stronie www.proplastica.pl
We reserve the right to amend this catalogue without notice. Always check www.proplastica.pl for latest updates.

Płyty izolacyjne

Insulating plates

MS01011

B	A	h	NR KAT.
396	396	5	MS01011-396 396/5
	446		MS01011-396 446/5
	496		MS01011-396 496/5
126	156	6	MS01011-126 156/6
	246		MS01011-126 246/6
156	156		MS01011-156 156/6
	196		MS01011-156 196/6
	206		MS01011-156 206/6
	246		MS01011-156 246/6
	296		MS01011-156 296/6
	346		MS01011-156 346/6
	396		MS01011-156 396/6
	446		MS01011-156 446/6
196	196		MS01011-196 196/6
	206		MS01011-196 206/6
	246		MS01011-196 246/6
	296		MS01011-196 296/6
	346		MS01011-196 346/6
	396		MS01011-196 396/6
	446		MS01011-196 446/6
	496		MS01011-196 496/6
216	246		MS01011-216 246/6
	296		MS01011-216 296/6
	396		MS01011-216 396/6
246	246		MS01011-246 246/6
	266		MS01011-246 266/6
	296		MS01011-246 296/6
	346		MS01011-246 346/6
	396		MS01011-246 396/6
	446		MS01011-246 446/6
	496		MS01011-246 496/6
	546		MS01011-246 546/6
	596		MS01011-246 596/6
266	296		MS01011-266 296/6
196		7	MS01011-196 296/7
	346		MS01011-196 346/7
	396		MS01011-196 396/7
	446		MS01011-196 446/7
218	396		MS01011-218 396/7

Zastrzegamy sobie prawo do zmian bez uprzedzenia. Zawsze sprawdzaj aktualność katalogu na stronie www.proplastica.pl
We reserve the right to amend this catalogue without notice. Always check www.proplastica.pl for latest updates.

Płyty izolacyjne

Insulating plates

MS01011

B	A	h	NR KAT.
246	246	7	MS01011-246 246/7
	296		MS01011-246 296/7
	346		MS01011-246 346/7
	396		MS01011-246 396/7
	446		MS01011-246 446/7
254	246		MS01011-254 246/7
276	296		MS01011-276 296/7
296			MS01011-296 296/7
	346		MS01011-296 346/7
	396		MS01011-296 396/7
	446		MS01011-296 446/7
346	346		MS01011-346 346/7
	396		MS01011-346 396/7
	446		MS01011-346 446/7
	496		MS01011-346 496/7
	546		MS01011-346 546/7
396	396		MS01011-396 396/7
	446		MS01011-396 446/7
	496		MS01011-396 496/7
	546		MS01011-396 546/7
496			MS01011-496 546/7
296	296	8	MS01011-296 296/8
	346		MS01011-296 346/8
	396		MS01011-296 396/8
	446		MS01011-296 446/8
	496		MS01011-296 496/8
	546		MS01011-296 546/8
	596		MS01011-296 596/8
	646		MS01011-296 646/8
	696		MS01011-296 696/8
346	346		MS01011-346 346/8
	396		MS01011-346 396/8
	446		MS01011-346 446/8
	496		MS01011-346 496/8
	546		MS01011-346 546/8
	596		MS01011-346 596/8
	646		MS01011-346 646/8
	696		MS01011-346 696/8
	796		MS01011-346 796/8

Zastrzegamy sobie prawo do zmian bez uprzedzenia. Zawsze sprawdzaj aktualność katalogu na stronie www.proplastica.pl
We reserve the right to amend this catalogue without notice. Always check www.proplastica.pl for latest updates.

Płyty izolacyjne

Insulating plates

MS01011

B	A	h	NR KAT.
396	396	8	MS01011-396 396/8
	446		MS01011-396 446/8
	496		MS01011-396 496/8
	546		MS01011-396 546/8
	596		MS01011-396 596/8
	646		MS01011-396 646/8
	696		MS01011-396 696/8
	796		MS01011-396 796/8
446	446		MS01011-446 446/8
	496		MS01011-446 496/8
	546		MS01011-446 546/8
	596		MS01011-446 596/8
	646		MS01011-446 646/8
	696		MS01011-446 696/8
	796		MS01011-446 796/8
496	496		MS01011-496 496/8
	546		MS01011-496 546/8
	596		MS01011-496 596/8
	646		MS01011-496 646/8
	696		MS01011-496 696/8
	796		MS01011-496 796/8
546	546		MS01011-546 546/8
	596		MS01011-546 596/8
	646		MS01011-546 646/8
	696		MS01011-546 696/8
	796		MS01011-546 796/8
596	596		MS01011-596 596/8
	646		MS01011-546 646/8
	696		MS01011-546 696/8
	796		MS01011-546 796/8
646	646		MS01011-646 646/8
	696		MS01011-646 696/8
	796		MS01011-646 796/8
246	496	8,5	MS01011-246 496/8,5
296	296		MS01011-296 296/8,5
	346		MS01011-296 346/8,5
	396		MS01011-296 396/8,5
	446		MS01011-296 446/8,5
	496		MS01011-296 496/8,5

Zastrzegamy sobie prawo do zmian bez uprzedzenia. Zawsze sprawdzaj aktualność katalogu na stronie www.proplastica.pl
We reserve the right to amend this catalogue without notice. Always check www.proplastica.pl for latest updates.

Płyty izolacyjne

Insulating plates

MS01011

B	A	h	NR KAT.
296	546	8,5	MS01011-296 546/8,5
	596		MS01011-296 596/8,5
	696		MS01011-296 696/8,5
346	346		MS01011-346 346/8,5
	396		MS01011-346 396/8,5
	446		MS01011-346 446/8,5
	496		MS01011-346 496/8,5
	546		MS01011-346 546/8,5
	596		MS01011-346 596/8,5
	696		MS01011-346 696/8,5
	796		MS01011-346 796/8,5
396	396		MS01011-396 396/8,5
	446		MS01011-396 446/8,5
	496		MS01011-396 496/8,5
	546		MS01011-396 546/8,5
	596		MS01011-396 596/8,5
	696		MS01011-396 696/8,5
	796		MS01011-396 796/8,5
	896		MS01011-396 896/8,5
446	446		MS01011-446 446/8,5
	496		MS01011-446 496/8,5
	546		MS01011-446 546/8,5
	596		MS01011-446 596/8,5
	696		MS01011-446 696/8,5
	796		MS01011-446 796/8,5
	896		MS01011-446 896/8,5
496	496		MS01011-496 496/8,5
	546		MS01011-496 546/8,5
	596		MS01011-496 596/8,5
	696		MS01011-496 696/8,5
	796		MS01011-496 796/8,5
	896		MS01011-496 896/8,5
	996		MS01011-496 996/8,5
546	546		MS01011-546 546/8,5
	596		MS01011-546 596/8,5
	646		MS01011-546 646/8,5
	696		MS01011-546 696/8,5
	796		MS01011-546 796/8,5
	896		MS01011-546 896/8,5
	996		MS01011-546 996/8,5

Zastrzegamy sobie prawo do zmian bez uprzedzenia. Zawsze sprawdzaj aktualność katalogu na stronie www.proplastica.pl
We reserve the right to amend this catalogue without notice. Always check www.proplastica.pl for latest updates.

Płyty izolacyjne

Insulating plates

MS01011

B	A	h	NR KAT.
596	596	8,5	MS01011-596 596/8,5
	696		MS01011-596 696/8,5
	796		MS01011-596 796/8,5
	896		MS01011-596 896/8,5
	996		MS01011-596 996/8,5
646	596		MS01011-646 596/8,5
	696		MS01011-646 696/8,5
	796		MS01011-646 796/8,5
	896		MS01011-646 896/8,5
	996		MS01011-646 996/8,5
696	696		MS01011-696 696/8,5
	796		MS01011-696 796/8,5
	896		MS01011-696 896/8,5
	996		MS01011-696 996/8,5
796	796		MS01011-796 796/8,5
	896		MS01011-796 896/8,5
	996		MS01011-796 996/8,5
896	896		MS01011-896 896/8,5
	996		MS01011-896 996/8,5

Zastrzegamy sobie prawo do zmian bez uprzedzenia. Zawsze sprawdzaj aktualność katalogu na stronie www.proplastica.pl
We reserve the right to amend this catalogue without notice. Always check www.proplastica.pl for latest updates.

Płyty izolacyjne
Insulating plates

MS0102

600 N/mm²

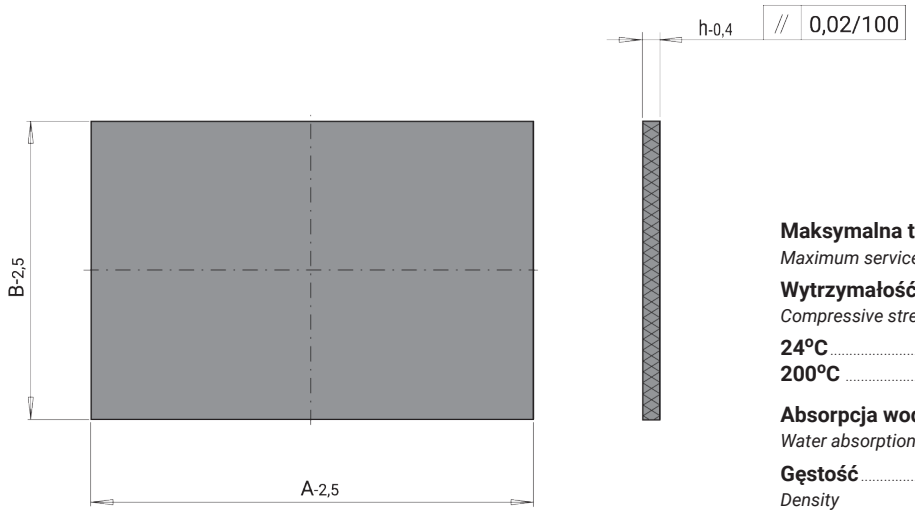

Maksymalna temperatura robocza: ..... **300°C**
Maximum service temperature

Wytrzymałość na ściskanie:
Compressive strength:

24°C ..... **600 N/mm²**
200°C ..... **330 N/mm²**

Absorpcja wody: ..... **0,05 %**
Water absorption

Gęstość ..... **2,0 g/cm³**
Density

Współczynnik przewodnictwa cieplnego: ..... **0,22 W/m K**
Thermal conductivity

B	A	h	NR KAT.
95	95	3	MS0102-095 095/3
100	130		MS0102-100 130/3
156	156		MS0102-156 156/3
	196		MS0102-156 196/3
	246		MS0102-156 246/3
190			MS0102-190 246/3
196	196		MS0102-196 196/3
	246		MS0102-196 246/3
206	156		MS0102-206 156/3
	196		MS0102-206 196/3
95	95	5	MS0102-095 095/5
100	130		MS0102-100 130/5
156	156		MS0102-156 156/5
	196		MS0102-156 196/5
	246		MS0102-156 246/5
	296		MS0102-156 296/5
	396		MS0102-156 396/5
190	246		MS0102-190 246/5
	296		MS0102-190 296/5
196	196		MS0102-196 196/5
	246		MS0102-196 246/5
	296		MS0102-196 296/5
	346		MS0102-196 346/5

Zastrzegamy sobie prawo do zmian bez uprzedzenia. Zawsze sprawdzaj aktualność katalogu na stronie www.proplastica.pl
We reserve the right to amend this catalogue without notice. Always check www.proplastica.pl for latest updates.

Płyty izolacyjne
Insulating plates

MS0102

B	A	h	NR KAT.
206	156	5	MS0102-206 156/5
	196		MS0102-206 196/5
218	246		MS0102-218 246/5
	296		MS0102-218 296/5
246	246		MS0102-246 246/5
	296		MS0102-246 296/5
	346		MS0102-246 346/5
	396		MS0102-246 396/5
254	246		MS0102-254 246/5
276			MS0102-276 246/5
126	156	6	MS0102-126 156/6
	246		MS0102-126 246/6
156	156		MS0102-156 156/6
	196		MS0102-156 196/6
	206		MS0102-156 206/6
	246		MS0102-156 246/6
	296		MS0102-156 296/6
	346		MS0102-156 346/6
	396		MS0102-156 396/6
	446		MS0102-156 446/6
196	196		MS0102-196 196/6
	206		MS0102-196 206/6
	246		MS0102-196 246/6
	296		MS0102-196 296/6
	346		MS0102-196 346/6
	396		MS0102-196 396/6
	446		MS0102-196 446/6
	496		MS0102-196 496/6
216	246		MS0102-216 246/6
	296		MS0102-216 296/6
	396		MS0102-216 396/6
246	246		MS0102-246 246/6
	266		MS0102-246 266/6
	296		MS0102-246 296/6
	346		MS0102-246 346/6
	396		MS0102-246 396/6
	446		MS0102-246 446/6
	496		MS0102-246 496/6
	546		MS0102-246 546/6
	596		MS0102-246 596/6
266	296		MS0102-266 296/6

Zastrzegamy sobie prawo do zmian bez uprzedzenia. Zawsze sprawdzaj aktualność katalogu na stronie www.proplastica.pl
We reserve the right to amend this catalogue without notice. Always check www.proplastica.pl for latest updates.

Płyty izolacyjne

Insulating plates

MS0102

B	A	h	NR KAT.
196	296	7	MS0102-196 296/7
	346		MS0102-196 346/7
	396		MS0102-196 396/7
	446		MS0102-196 446/7
218	396		MS0102-218 396/7
246	246		MS0102-246 246/7
	296		MS0102-246 296/7
	346		MS0102-246 346/7
	396		MS0102-246 396/7
	446		MS0102-246 446/7
254	246		MS0102-254 246/7
276	296		MS0102-276 296/7
296	296		MS0102-296 296/7
	346		MS0102-296 346/7
	396		MS0102-296 396/7
	446		MS0102-296 446/7
346	346		MS0102-346 346/7
	396		MS0102-346 396/7
	446		MS0102-346 446/7
	496		MS0102-346 496/7
	546		MS0102-346 546/7
396	396		MS0102-396 396/7
	446		MS0102-396 446/7
	496		MS0102-396 496/7
	546		MS0102-396 546/7
496			MS0102-496 546/7
296	296	8	MS0102-296 296/8
	346		MS0102-296 346/8
	396		MS0102-296 396/8
	446		MS0102-296 446/8
	496		MS0102-296 496/8
	546		MS0102-296 546/8
	596		MS0102-296 596/8
	646		MS0102-296 646/8
	696		MS0102-296 696/8
346	346		MS0102-346 346/8
	396		MS0102-346 396/8
	446		MS0102-346 446/8
	496		MS0102-346 496/8
	546		MS0102-346 546/8
	596		MS0102-346 596/8
	646		MS0102-346 646/8

Zastrzegamy sobie prawo do zmian bez uprzedzenia. Zawsze sprawdzaj aktualność katalogu na stronie www.proplastica.pl
We reserve the right to amend this catalogue without notice. Always check www.proplastica.pl for latest updates.

Płyty izolacyjne

Insulating plates

MS0102

B	A	h	NR KAT.
346	696	8	MS0102-346 696/8
	796		MS0102-346 796/8
396	396		MS0102-396 396/8
	446		MS0102-396 446/8
	496		MS0102-396 496/8
	546		MS0102-396 546/8
	596		MS0102-396 596/8
	646		MS0102-396 646/8
	696		MS0102-396 696/8
	796		MS0102-396 796/8
446	446		MS0102-446 446/8
	496		MS0102-446 496/8
	546		MS0102-446 546/8
	596		MS0102-446 596/8
	646		MS0102-446 646/8
	696		MS0102-446 696/8
	796		MS0102-446 796/8
496	496		MS0102-496 496/8
	546		MS0102-496 546/8
	596		MS0102-496 596/8
	646		MS0102-496 646/8
	696		MS0102-496 696/8
	796		MS0102-496 796/8
546	546		MS0102-546 546/8
	596		MS0102-546 596/8
	646		MS0102-546 646/8
	696		MS0102-546 696/8
	796		MS0102-546 796/8
596	596		MS0102-596 596/8
	646		MS0102-596 646/8
	696		MS0102-596 696/8
	796		MS0102-596 796/8
	896		MS0102-596 896/8
	996		MS0102-596 996/8
646	646		MS0102-646 646/8
	696		MS0102-646 696/8
	796		MS0102-646 796/8
	896		MS0102-646 896/8
	996		MS0102-646 996/8

Zastrzegamy sobie prawo do zmian bez uprzedzenia. Zawsze sprawdzaj aktualność katalogu na stronie www.proplastica.pl
We reserve the right to amend this catalogue without notice. Always check www.proplastica.pl for latest updates.

Płyty izolacyjne

Insulating plates

MS0102

B	A	h	NR KAT.
696	696	8	MS0102-696 696/8
	746		MS0102-696 746/8
	796		MS0102-696 796/8
	896		MS0102-696 896/8
	996		MS0102-696 996/8
746	796		MS0102-746 796/8
	896		MS0102-746 896/8
	996		MS0102-746 996/8
796	796		MS0102-796 796/8
	846		MS0102-796 846/8
	896		MS0102-796 896/8
	996		MS0102-796 996/8
846	896		MS0102-846 896/8
	996		MS0102-846 996/8
246	496	8,5	MS0102-246 496/8,5
296	296		MS0102-296 296/8,5
	346		MS0102-296 346/8,5
	396		MS0102-296 396/8,5
	446		MS0102-296 446/8,5
	496		MS0102-296 496/8,5
	546		MS0102-296 546/8,5
	596		MS0102-296 596/8,5
	696		MS0102-296 696/8,5
346	346		MS0102-346 346/8,5
	396		MS0102-346 396/8,5
	446		MS0102-346 446/8,5
	496		MS0102-346 496/8,5
	546		MS0102-346 546/8,5
	596		MS0102-346 596/8,5
	696		MS0102-346 696/8,5
	796		MS0102-346 796/8,5
396	396		MS0102-396 396/8,5
	446		MS0102-396 446/8,5
	496		MS0102-396 496/8,5
	546		MS0102-396 546/8,5
	596		MS0102-396 596/8,5
	696		MS0102-396 696/8,5
	796		MS0102-396 796/8,5
	896		MS0102-396 896/8,5

Zastrzegamy sobie prawo do zmian bez uprzedzenia. Zawsze sprawdzaj aktualność katalogu na stronie www.proplastica.pl
We reserve the right to amend this catalogue without notice. Always check www.proplastica.pl for latest updates.

Płyty izolacyjne

Insulating plates

MS0102

B	A	h	NR KAT.
446	446	8,5	MS0102-446 446/8,5
	496		MS0102-446 496/8,5
	546		MS0102-446 546/8,5
	596		MS0102-446 596/8,5
	696		MS0102-446 696/8,5
	796		MS0102-446 796/8,5
	896		MS0102-446 896/8,5
496	496		MS0102-496 496/8,5
	546		MS0102-496 546/8,5
	596		MS0102-496 596/8,5
	696		MS0102-496 696/8,5
	796		MS0102-496 796/8,5
	896		MS0102-496 896/8,5
	996		MS0102-496 996/8,5
546	546		MS0102-546 546/8,5
	596		MS0102-546 596/8,5
	646		MS0102-546 646/8,5
	696		MS0102-546 696/8,5
	796		MS0102-546 796/8,5
	896		MS0102-546 896/8,5
	996		MS0102-546 996/8,5
596	596		MS0102-596 596/8,5
	696		MS0102-596 696/8,5
	796		MS0102-596 796/8,5
	896		MS0102-596 896/8,5
	996		MS0102-596 996/8,5
646	596		MS0102-646 596/8,5
	696		MS0102-646 696/8,5
	796		MS0102-646 796/8,5
	896		MS0102-646 896/8,5
	996		MS0102-646 996/8,5
696	696		MS0102-696 696/8,5
	796		MS0102-696 796/8,5
	896		MS0102-696 896/8,5
	996		MS0102-696 996/8,5
796	796		MS0102-796 796/8,5
	896		MS0102-796 896/8,5
	996		MS0102-796 996/8,5
896	896		MS0102-896 896/8,5
	996		MS0102-896 996/8,5

Zastrzegamy sobie prawo do zmian bez uprzedzenia. Zawsze sprawdzaj aktualność katalogu na stronie www.proplastica.pl
We reserve the right to amend this catalogue without notice. Always check www.proplastica.pl for latest updates.

Płyty izolacyjne
Insulating plates

MS01021

600 N/mm²

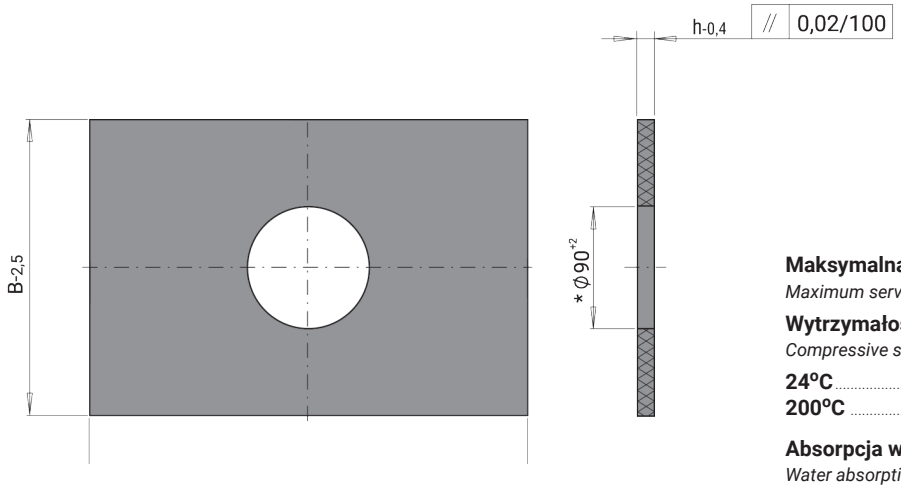

Maksymalna temperatura robocza: ..... **300°C**
Maximum service temperature

Wytrzymałość na ściskanie:
Compressive strength:

24°C ..... **600 N/mm²**
200°C ..... **330 N/mm²**

Absorpcja wody: ..... **0,05 %**
Water absorption

Gęstość ..... **2,0 g/cm³**
Density

Współczynnik przewodnictwa cieplnego: ..... **0,22 W/m K**
Thermal conductivity

* **płyty o wymiarach 95x95 mm i 100x130 mm posiadają otwory o średnicy 22 mm**
holes diameters 22 mm for plates with sizes 95x95mm and 100x130 mm

B	A	h	NR KAT.
95*	95*	3	MS01021-095 095/3
100*	130*		MS01021-100 130/3
156	156		MS01021-156 156/3
	196		MS01021-156 196/3
	246		MS01021-156 246/3
190			MS01021-190 246/3
196	196		MS01021-196 196/3
	246		MS01021-196 246/3
206	156		MS01021-206 156/3
	196		MS01021-206 196/3
95*	95*	5	MS01021-095 095/5
100*	130*		MS01021-100 130/5
156	156		MS01021-156 156/5
	196		MS01021-156 196/5
	246		MS01021-156 246/5
	296		MS01021-156 296/5
	396		MS01021-156 396/5
190	246		MS01021-190 246/5
	296		MS01021-190 296/5
196	196		MS01021-196 196/5
	246		MS01021-196 246/5
	296		MS01021-196 296/5
	346		MS01021-196 346/5

Zastrzegamy sobie prawo do zmian bez uprzedzenia. Zawsze sprawdzaj aktualność katalogu na stronie www.proplastica.pl
We reserve the right to amend this catalogue without notice. Always check www.proplastica.pl for latest updates.

Płyty izolacyjne

Insulating plates

MS01021

B	A	h	NR KAT.
206	156	5	MS01021-206 156/5
	196		MS01021-206 196/5
218	246		MS01021-218 246/5
	296		MS01021-218 296/5
246	246		MS01021-246 246/5
	296		MS01021-246 296/5
	346		MS01021-246 346/5
	396		MS01021-246 396/5
254	246		MS01021-254 246/5
276			MS01021-276 246/5
126	156	6	MS01021-126 156/6
	246		MS01021-126 246/6
156	156		MS01021-156 156/6
	196		MS01021-156 196/6
	206		MS01021-156 206/6
	246		MS01021-156 246/6
	296		MS01021-156 296/6
	346		MS01021-156 346/6
	396		MS01021-156 396/6
	446		MS01021-156 446/6
196	196		MS01021-196 196/6
	206		MS01021-196 206/6
	246		MS01021-196 246/6
	296		MS01021-196 296/6
	346		MS01021-196 346/6
	396		MS01021-196 396/6
	446		MS01021-196 446/6
	496		MS01021-196 496/6
216	246		MS01021-216 246/6
	296		MS01021-216 296/6
	396		MS01021-216 396/6
246	246		MS01021-246 246/6
	266		MS01021-246 266/6
	296		MS01021-246 296/6
	346		MS01021-246 346/6
	396		MS01021-246 396/6
	446		MS01021-246 446/6
	496		MS01021-246 496/6
	546		MS01021-246 546/6
	596		MS01021-246 596/6
266	296		MS01021-266 296/6

Zastrzegamy sobie prawo do zmian bez uprzedzenia. Zawsze sprawdzaj aktualność katalogu na stronie www.proplastica.pl
We reserve the right to amend this catalogue without notice. Always check www.proplastica.pl for latest updates.

Płyty izolacyjne

Insulating plates

MS01021

B	A	h	NR KAT.
196	296	7	MS01021-196 296/7
	346		MS01021-196 346/7
	396		MS01021-196 396/7
	446		MS01021-196 446/7
218	396		MS01021-218 396/7
246	246		MS01021-246 246/7
	296		MS01021-246 296/7
	346		MS01021-246 346/7
	396		MS01021-246 396/7
	446		MS01021-246 446/7
254	246		MS01021-254 246/7
276	296		MS01021-276 296/7
296	296		MS01021-296 296/7
	346		MS01021-296 346/7
	396		MS01021-296 396/7
	446		MS01021-296 446/7
346	346		MS01021-346 346/7
	396		MS01021-346 396/7
	446		MS01021-346 446/7
	496		MS01021-346 496/7
	546		MS01021-346 546/7
396	396		MS01021-396 396/7
	446		MS01021-396 446/7
	496		MS01021-396 496/7
	546		MS01021-396 546/7
496			MS01021-496 546/7
296	296	8	MS01021-296 296/8
	346		MS01021-296 346/8
	396		MS01021-296 396/8
	446		MS01021-296 446/8
	496		MS01021-296 496/8
	546		MS01021-296 546/8
	596		MS01021-296 596/8
	646		MS01021-296 646/8
	696		MS01021-296 696/8
346	346		MS01021-346 346/8
	396		MS01021-346 396/8
	446		MS01021-346 446/8
	496		MS01021-346 496/8
	546		MS01021-346 546/8
	596		MS01021-346 596/8
	646		MS01021-346 646/8

Zastrzegamy sobie prawo do zmian bez uprzedzenia. Zawsze sprawdzaj aktualność katalogu na stronie www.proplastica.pl
We reserve the right to amend this catalogue without notice. Always check www.proplastica.pl for latest updates.

Płyty izolacyjne

Insulating plates

MS01021

B	A	h	NR KAT.
346	696	8	MS01021-346 696/8
	796		MS01021-346 796/8
396	396		MS01021-396 396/8
	446		MS01021-396 446/8
	496		MS01021-396 496/8
	546		MS01021-396 546/8
	596		MS01021-396 596/8
	646		MS01021-396 646/8
	696		MS01021-396 696/8
	796		MS01021-396 796/8
446	446		MS01021-446 446/8
	496		MS01021-446 496/8
	546		MS01021-446 546/8
	596		MS01021-446 596/8
	646		MS01021-446 646/8
	696		MS01021-446 696/8
	796		MS01021-446 796/8
496	496		MS01021-496 496/8
	546		MS01021-496 546/8
	596		MS01021-496 596/8
	646		MS01021-496 646/8
	696		MS01021-496 696/8
	796		MS01021-496 796/8
546	546		MS01021-546 546/8
	596		MS01021-546 596/8
	646		MS01021-546 646/8
	696		MS01021-546 696/8
	796		MS01021-546 796/8
596	596		MS01021-596 596/8
	646		MS01021-596 646/8
	696		MS01021-596 696/8
	796		MS01021-596 796/8
646	646		MS01021-646 646/8
	696		MS01021-646 696/8
	796		MS01021-646 796/8
246	496	8,5	MS01021-246 496/8,5
296	296		MS01021-296 296/8,5
	346		MS01021-296 346/8,5
	396		MS01021-296 396/8,5
	446		MS01021-296 446/8,5
	496		MS01021-296 496/8,5
	546		MS01021-296 546/8,5

Zastrzegamy sobie prawo do zmian bez uprzedzenia. Zawsze sprawdzaj aktualność katalogu na stronie www.proplastica.pl
We reserve the right to amend this catalogue without notice. Always check www.proplastica.pl for latest updates.

Płyty izolacyjne

Insulating plates

MS01021

B	A	h	NR KAT.
296	596	8,5	MS01021-296 596/8,5
	696		MS01021-296 696/8,5
346	346		MS01021-346 346/8,5
	396		MS01021-346 396/8,5
	446		MS01021-346 446/8,5
	496		MS01021-346 496/8,5
	546		MS01021-346 546/8,5
	596		MS01021-346 596/8,5
	696		MS01021-346 696/8,5
	796		MS01021-346 796/8,5
396	396		MS01021-396 396/8,5
	446		MS01021-396 446/8,5
	496		MS01021-396 496/8,5
	546		MS01021-396 546/8,5
	596		MS01021-396 596/8,5
	696		MS01021-396 696/8,5
	796		MS01021-396 796/8,5
	896		MS01021-396 896/8,5
446	446		MS01021-446 446/8,5
	496		MS01021-446 496/8,5
	546		MS01021-446 546/8,5
	596		MS01021-446 596/8,5
	696		MS01021-446 696/8,5
	796		MS01021-446 796/8,5
	896		MS01021-446 896/8,5
496	496		MS01021-496 496/8,5
	546		MS01021-496 546/8,5
	596		MS01021-496 596/8,5
	696		MS01021-496 696/8,5
	796		MS01021-496 796/8,5
	896		MS01021-496 896/8,5
	996		MS01021-496 996/8,5
546	546		MS01021-546 546/8,5
	596		MS01021-546 596/8,5
	646		MS01021-546 646/8,5
	696		MS01021-546 696/8,5
	796		MS01021-546 796/8,5
	896		MS01021-546 896/8,5
	996		MS01021-546 996/8,5
596	596		MS01021-596 596/8,5
	696		MS01021-596 696/8,5
	796		MS01021-596 796/8,5

Zastrzegamy sobie prawo do zmian bez uprzedzenia. Zawsze sprawdzaj aktualność katalogu na stronie www.proplastica.pl
We reserve the right to amend this catalogue without notice. Always check www.proplastica.pl for latest updates.

Płyty izolacyjne

Insulating plates

MS01021

B	A	h	NR KAT.
596	896	8,5	MS01021-596 896/8,5
	996		MS01021-596 996/8,5
646	596		MS01021-646 596/8,5
	696		MS01021-646 696/8,5
	796		MS01021-646 796/8,5
	896		MS01021-646 896/8,5
	996		MS01021-646 996/8,5
696	696		MS01021-696 696/8,5
	796		MS01021-696 796/8,5
	896		MS01021-696 896/8,5
	996		MS01021-696 996/8,5
796	796		MS01021-796 796/8,5
	896		MS01021-796 896/8,5
	996		MS01021-796 996/8,5
896	896		MS01021-896 896/8,5
	996		MS01021-896 996/8,5

Zastrzegamy sobie prawo do zmian bez uprzedzenia. Zawsze sprawdzaj aktualność katalogu na stronie www.proplastica.pl
We reserve the right to amend this catalogue without notice. Always check www.proplastica.pl for latest updates.

Płyty izolacyjne

Insulating plates

MS0103

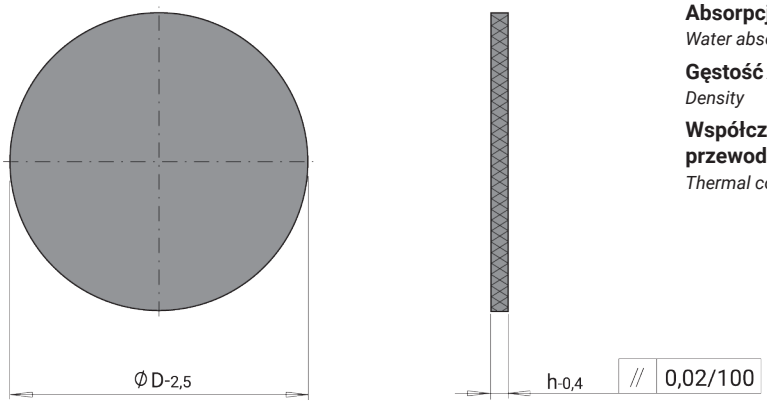

Maksymalna temperatura robocza: ..... **300°C**
Maximum service temperature

Wytrzymałość na ściskanie:
Compressive strength:

24°C ..... **600 N/mm²**
200°C ..... **330 N/mm²**

Absorpcja wody: ..... **0,05 %**
Water absorption

Gęstość ..... **2,0 g/cm³**
Density

Współczynnik przewodnictwa cieplnego: ..... **0,22 W/m K**
Thermal conductivity

D	h	NR KAT.
95	3	MS0103-095/3
116		MS0103-116/3
156		MS0103-156/3
	5	MS0103-156/5
196		MS0103-196/5
246		MS0103-246/5
296		MS0103-296/5
344	7	MS0103-344/7

Zastrzegamy sobie prawo do zmian bez uprzedzenia. Zawsze sprawdzaj aktualność katalogu na stronie www.proplastica.pl
We reserve the right to amend this catalogue without notice. Always check www.proplastica.pl for latest updates.

Płyty izolacyjne

Insulating plates

MS01031

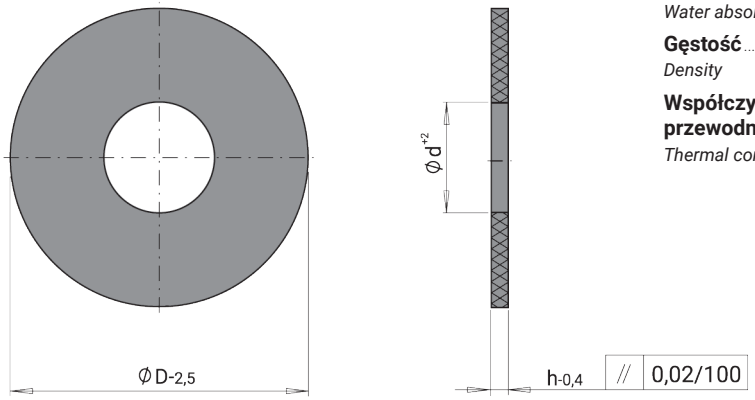

Maksymalna temperatura robocza: ..... **300°C**
Maximum service temperature

Wytrzymałość na ściskanie:
Compressive strength:

24°C ..... **600 N/mm²**
200°C ..... **330 N/mm²**

Absorpcja wody: ..... **0,05 %**
Water absorption

Gęstość ..... **2,0 g/cm³**
Density

Współczynnik przewodnictwa cieplnego: ..... **0,22 W/m K**
Thermal conductivity

D	d	h	NR KAT.
95	22	3	MS01031-095 22/3
156	90		MS01031-156 90/3
		5	MS01031-156 90/5
196			MS01031-196 90/5
246			MS01031-246 90/5
296			MS01031-296 90/5
344		7	MS01031-344 90/7

Zastrzegamy sobie prawo do zmian bez uprzedzenia. Zawsze sprawdzaj aktualność katalogu na stronie www.proplastica.pl
We reserve the right to amend this catalogue without notice. Always check www.proplastica.pl for latest updates.

Płyty izolacyjne specjalne
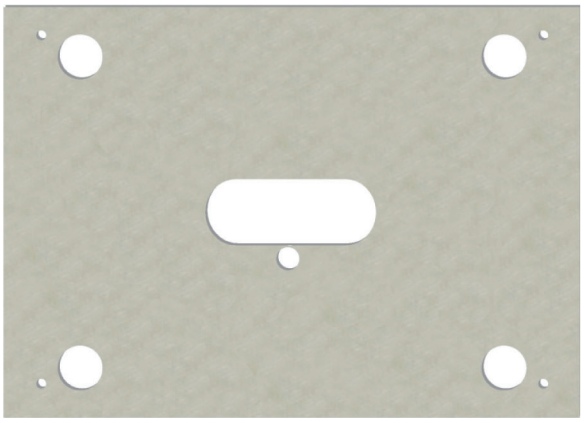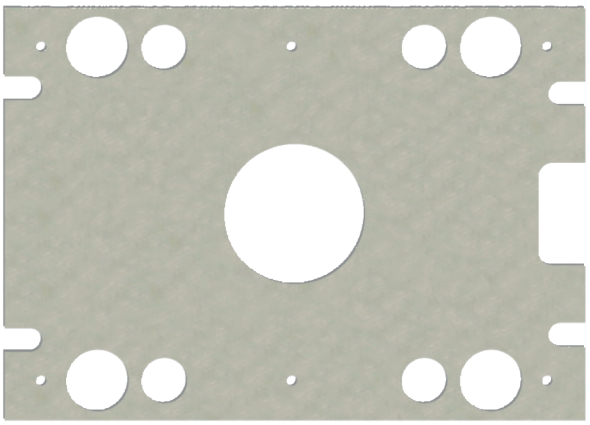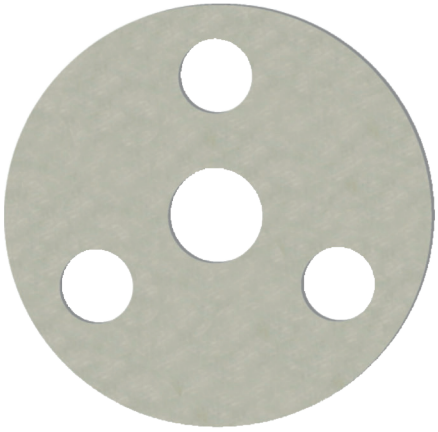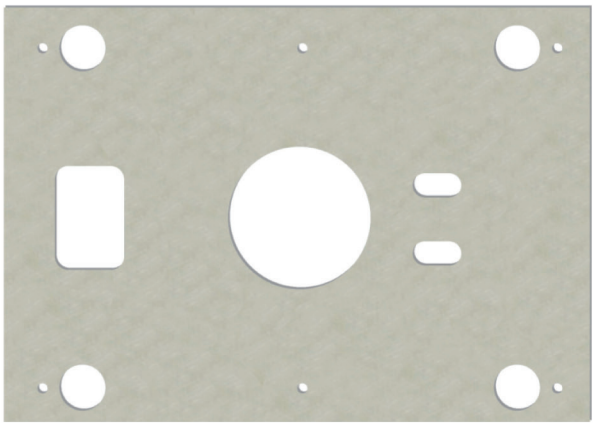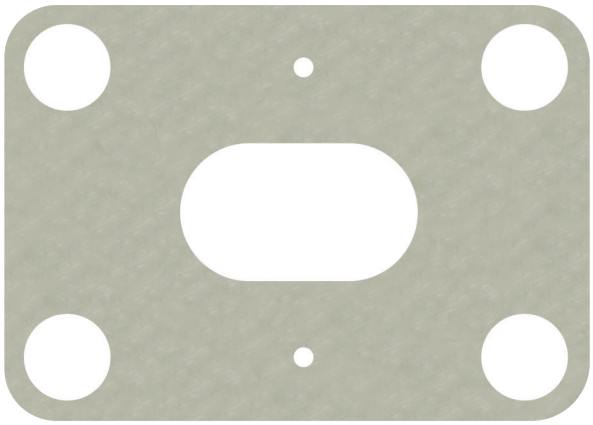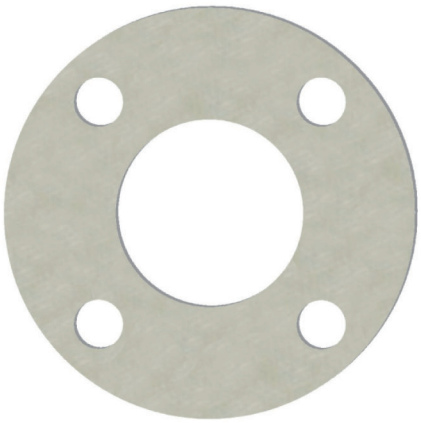
Special insulating plates